INSEVIS
for independent minds

Produktinformation

Touchpanel

HMI570V
HMI570P

(gültig ab HMI-Version HMI570x-**03**)

Änderungen zu älteren Versionen dieses Dokumentes

Rev. 01 → 02: Auf Serienlieferstand 2012 gebracht
Rev. 02 → 03: HMI580P entfernt
Rev. 03 → 04: Neues Frontfoliendesign Generation 2, Angaben zu Steckern, neue Designlinie
Rev. 04 → 05: Hinweis auf WEEE-Rücknahmekonzept / Entsorgungshinweis

Beschreibung

Panel mit **TFT-Farb-Touch-Display**

- **HMI570V/P** mit 3,5“ TFT (320x240 Pixel)

Standardausstattung:

- **Ethernet als Switch als** S7-Verbindung (Put/Get) Einstellung der eigenen und der Partner-IP-adresse und TSAP im VisuStage-Projekt bzw. im BIOS

  zum Datenaustausch mit Siemens-CPUs über deren integrierte Profinet / industrieller Ethernet-Schnittstelle (Put/Get erlauben!)

- **Micro-SD-Slot** für SD-Karten bis 8 Gbyte (nur für Archive und Rezepte nötig)

- **Status LEDs** für Power, Battery, Error, Run

- **rückseitiger Einschub-streifen** für Logo und Bezeichnung (damit einfache Kunden-adaption möglich)

Lieferumfang:
- Montagesatz
- technische Information
- Kurzanleitung

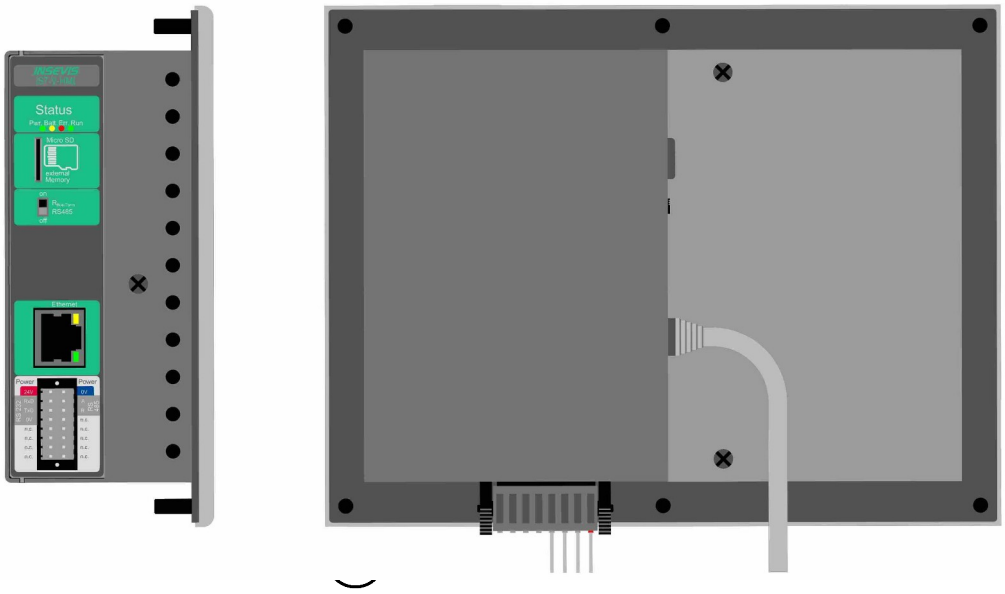

Bild oben: Ansichten des Touchpanels HMI570V im Vertikaleinbau von der Seite und von hinten

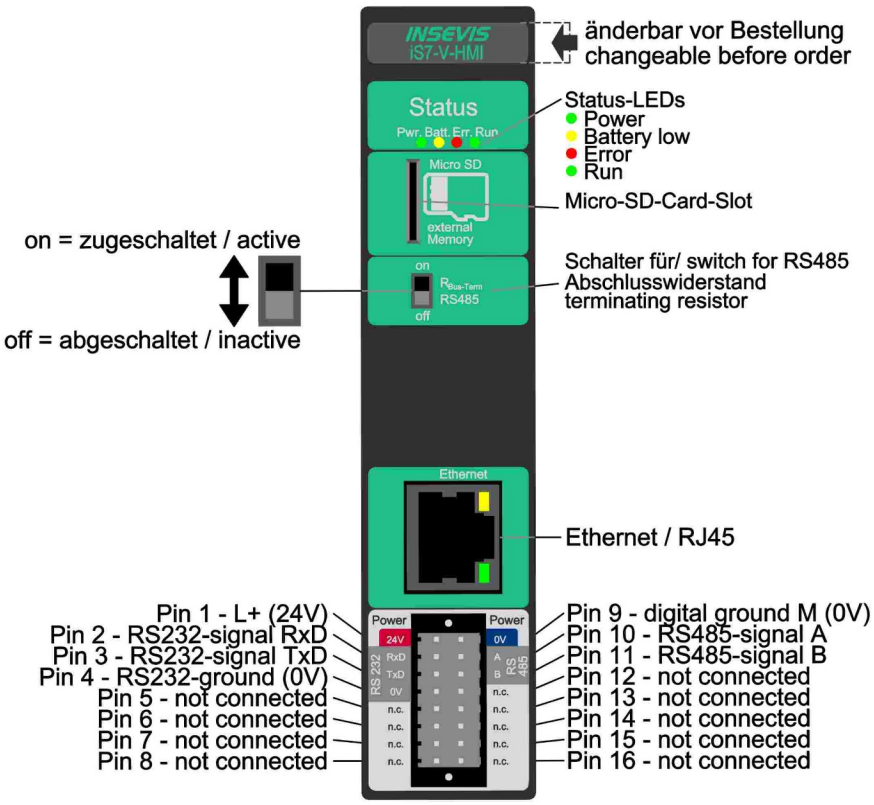

Bild oben: Beschriftung der Anschlüsse aller Panel-Baugruppen mit den CPU-Typen V und P

Technische Daten	
Abmessungen B xH xT (mm) Ausbruch B x H (mm) Gewicht	182 x 140 x 49 163 x 118 ca. 600 g
Betriebstemperaturbereich Lagertemperaturbereich	-20°C ... +60°C (ohne Betauung) -30°C ... +80°C
IP-Schutzklassen frontseitig rückseitig	 IP65 IP41
Anschlusstechnik	lösbare Steckverbinder mit 2 seitlichen Verschraubflanschen, pinmarkierte Zugfederkontakte für Querschnitte max. 1,5mm^2
Lastspannung L+	24V DC (11 V ... 30V DC)
Stromaufnahme Verlustleistung	50 mA ... 400 mA 2 W (typ.), 4,5 W (max.)
Einschaltstrom	< 3A
Displaydiagonale (Zoll) Displayauflösung (Pixel)	5,7“ (145mm) HMI570V/P: 320x240 Pixel (QVGA)
Anzeigeeinheit Bedieneinheit	TFT Display mit 16Bit Farben analog resisitiver Touchscreen
Projektierungssoftware Referenzbaugruppe	VisuStage HMI570V/P

Technische Daten	CPUs	
CPU-Typ	**Typ V** (HMI570**V**)	**Typ P** (HMI570**P**)
Flash intern zur Visualisierg. externer Speicher	4 MByte Micro SD, bis max. 8 GByte	24 MByte Micro SD, bis max. 8 GByte
Echtzeituhr	ja (akkugepufferte Hardware-Uhr)	
Serielle Schnittstellen	COM2: RS 485 physikalisch (Protokoll auf Anfrage)	
Ethernet (Protokolle)	ETHERNET: 10/100 Mbit (RFC1006)	

Schalttafelausbruch

Abmessungen

Ausbruch
B x H x T (mm) 163 x 118
6 Löcher mit D 4,5mm

Einbautiefe
ca. 49mm max.

Kabelabgang
- in der Mitte nach rechts
  (Sicht von hinten, bei horizontalem Einbau)
  in der Mitte nach unten
  (Sicht von hinten, bei vertikalem Einbau)

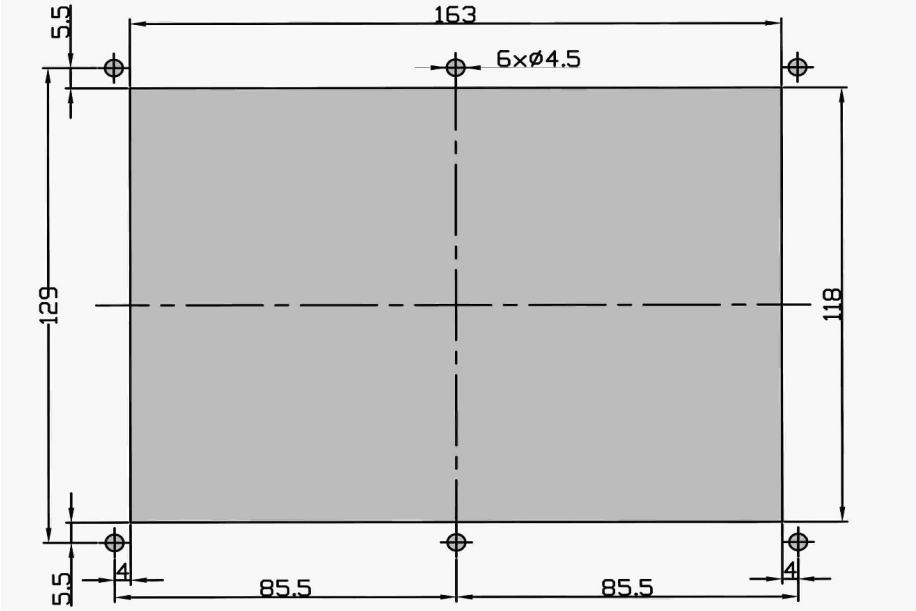

Bohrvorlage

Eine 1:1 Druckvorlage steht als pdf zum Download auf der INSEVIS-Internetseite für dieses Produkt zur Verfügung.

Bestelldaten der Baugruppen

Produktbezeichnung	Bestellnummer	Verpackungseinheit
Touchpanel **HMI570V**	HMI570V-03	VPE: 1 Stück
Touchpanel **HMI570P**	HMI570P-03	VPE: 1 Stück

Bestelldaten des Zubehörs

Bezeichnung / Bestellnummer	Bezeichnung / Bestellnummer
Steckverbinder 2x8polig (Schraubflansche) / E-CONS16-00	Micro SD-Karte 2GB (externer Speicher) / E-MSD2-00
Micro SD-Karte 4GB (externer Speicher) / E-MSD4-00	Micro SD-Karte 8GB (externer Speicher) / E-MSD8-00

Qualifiziertes Personal
Die in diesem Handbuch beschriebenen Geräte dürfen nur in Verbindung mit dieser Dokumentation eingerichtet und betrieben werden. Installation, Inbetriebnahme und Betrieb der Geräte dürfen nur von qualifiziertem Personal (fachlich ausgebildete Personen, die die Berechtigung nachgewiesen haben, Geräte, Systeme und Stromkreise nach allgemeinen gültigen Standards in Betrieb zu nehmen, zu erden und zu kennzeichnen) vorgenommen werden.

Handbücher, Demoprogramme
Weitere Dokumentation in Handbüchern steht ebenso wie Anwendungsbeispiele auf den Download-Seiten unter www.insevis.de generell kostenlos zum Download zur Verfügung.

Copyright
Diese Dokumentation sowie sämtliche gelieferte oder auf den INSEVIS-Webseiten zum Download bereitgehaltene Dokumentation und Software sind urheberrechtlich geschützt. Die Vervielfältigung dieser Dokumentation in irgendeiner Art und Weise ohne ausdrückliche Genehmigung der Firma INSEVIS GmbH ist nicht erlaubt. Die Eigentums- und Urheberrechte an der Dokumentation und Software und jeder der von Ihnen erstellten Kopie bleiben der INSEVIS GmbH vorbehalten.

Marken
INSEVIS weißt darauf hin, dass die in der Dokumentation verwendeten Markennamen der jeweiligen Firmen wie z.B.
- STEP®, SIMATIC® und andere als eingetragene Warenzeichen der SIEMENS AG.
- CANopen® und andere als eingetragene Warenzeichen der CAN in Automation eG

und weitere eingetragene Warenzeichen den jeweiligen Inhabern gehören und als solche dem allgemeinen markenrechtlichen Schutz unterliegen.

Haftungsausschluss
Alle technischen Angaben in dieser Dokumentation wurden von der INSEVIS GmbH mit größter Sorgfalt erstellt. Dennoch können Fehler nicht ganz ausgeschlossen werden, so dass INSEVIS keine Gewähr für die vollständige Richtigkeit übernimmt. Die Dokumentation wird regelmäßig überprüft, nötige Korrekturen werden in nachfolgenden Revisionen berücksichtigt. Mit Erscheinen dieser technischen Information verlieren alle anderen Revisionen ihre Gültigkeit.

Entsorgung
Werfen Sie Altgeräte nicht in den Hausmüll! Im Interesse des Umweltschutzes müssen einer vom unsortierten Siedlungsabfall getrennten Erfassung zugeführt werden. Unter www.insevis.de/entsorgung erfahren Sie mehr zur fachgerechten Entsorgung / Rücksendung Ihres Altgerätes.
Achtung: Das Löschen personenbezogener Daten auf den zu entsorgenden Altgeräten liegt in der Eigenverantwortung des Endnutzers.

Mit Erscheinen dieser technischen Information verlieren alle anderen Revisionen ihre Gültigkeit.