Produktinformation

S7-Panel-HMI
HMI1010T (angezeigt)

S7-EDGE-HMI
HMI1010TE/ TEW

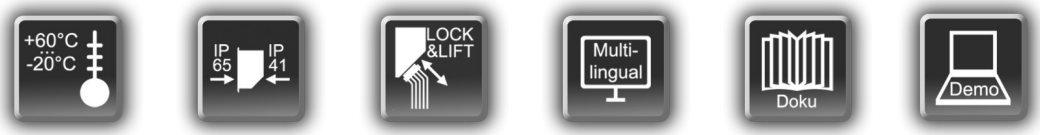

(gültig ab Panel-HMI-Version HMI1010T-02 und ab EDGE-HMI-Version HMI1010TE/TEW-03)

Änderungen zu älteren Versionen dieses Dokumentes

Rev. 01 → 02: neue Bilder, neue Designlinie, Info zu Bohrschablone hinzugefügt
Rev. 02 → 03: Slim-CPU -T eingeführt (andere Abmaße)
Rev. 03 → 04: Hinweis auf WEEE-Rücknahmekonzept / Entsorgungshinweis
Rev. 04 → 05: EDGE-HMIs hinzugefügt

Beschreibung

- 10,1“ TFT Display
  (1024x600 Pixel/ 16:9)
- resistivem Touch
  (IP65 dicht)

Standardausstattung bei S7-Panel-HMI

Ethernet als Switch als
S7-Verbindung (Put/Get)
Einstellung der eigenen und der Partner-IP-adresse und TSAP im VisuStage-Projekt bzw. im BIOS

zum Datenaustausch mit Siemens-CPUs über deren integrierte Profinet / ind. Ethernet-Schnittstelle (Put/Get erlauben!)

Micro-SD-Slot
- für SD-Karten bis 8GByte
  (nur für Archive + Rezepte)

Status LEDs für
Power, Battery, Error, Run

Standardausstattung bei S7-EDGE-HMI

Ethernet mit
- RFC1006
  (S7-Kommunikation),
- Modbus TCP Client
- MQTT Client
- OPCUA (Server)

Betriebsart-Schalter

Status LEDs für
Power, Service, Error, Run

auf Anfrage:

- **RS232 mit** Modbus-PTP
- **RS485 mit** Modbus RTU
  - mit Busabschlusswid.
- **CAN mit** CANopen®
  - mit Busabschlusswid.

Einschubstreifen für Logo und Bezeichnung
(damit einfache Kunden-adaption möglich

Lieferumfang:
Befestigungssatz mit Erdungsklemme,
Technische Daten

Enthält **OpenSource** Software, die unentgeltlich überlassen wird.
Download: hier:
http://downloads.insevis.de/opensource/licence.txt

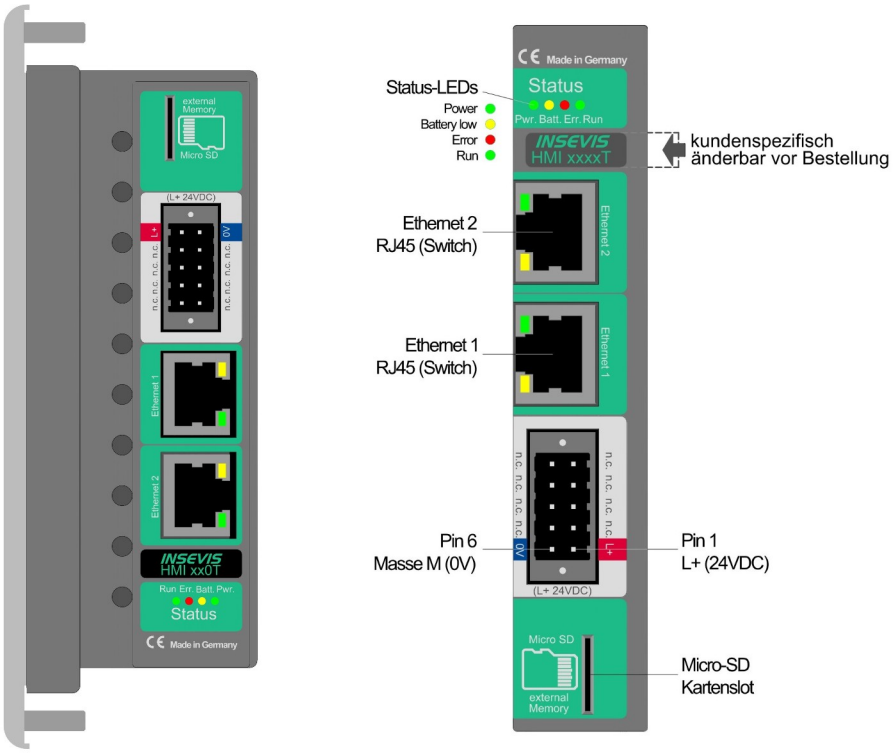

Bild oben: Ansichten der Anschlussseiten HMIxx0T-03 mit Slim-CPU Typ T von hinten und Beschriftung der CPU-Anschlüsse der Panel-HMI mit Slim-CPU Typ T

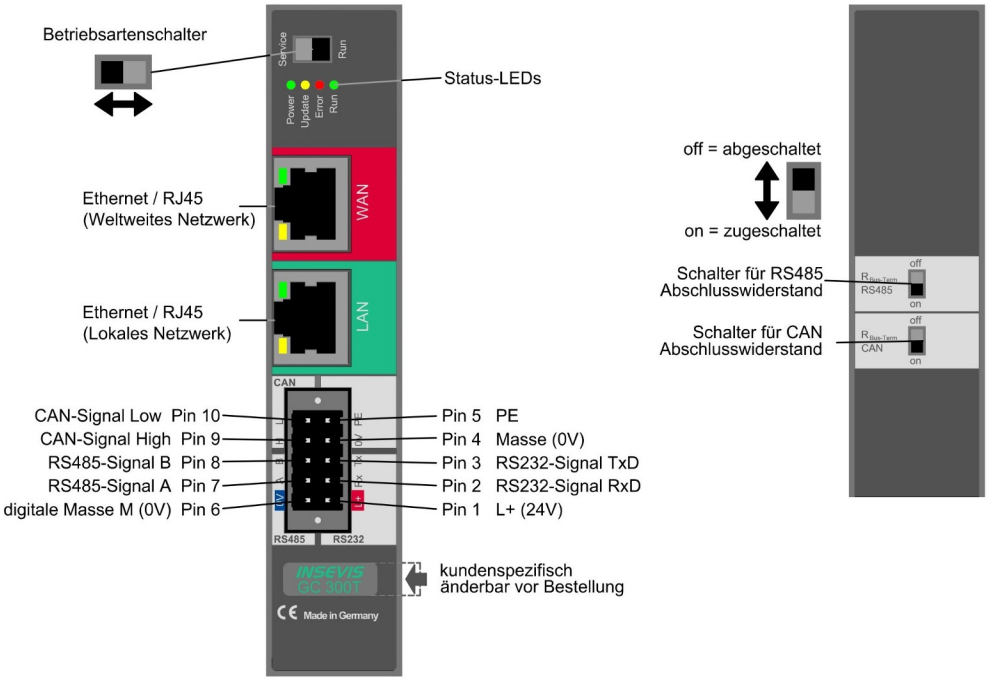

Bild oben: Ansichten der Anschluss- und Bedienseiten der EDGE-HMIs allgemein

Technische Daten	
Abmessungen B xH xT (mm) Ausbruch B x H (mm) Gewicht	286 x 188 x 53 (48mm Einbautiefe) 262 x 165,5 ca. 950 g
Betriebstemperaturbereich Lagertemperaturbereich	-20°C ... +60°C (ohne Betauung) -30°C ... +80°C
IP-Schutzklassen frontseitig / rückseitig	IP65 / IP41
Anschlusstechnik	lösbare Steckverbinder mit 2 seitlichen Schraubflanschen, Zugfederkontakt für Querschnitte max. 1,5mm^2, maximale Leitungslänge 30m
Lastspannung L+	24V DC (11 V ... 30V DC)
Stromaufnahme Verlustleistung	ca. 350mA 8,5W (typ.)
Einschaltstrom	< 3A
Displaydiagonale (Zoll) Displayauflösung (Pixel)	10,1“ (258mm) 1024x600 Pixel (16:9)
Anzeigeeinheit Bedieneinheit	TFT Display mit 16Bit Farben analog resistiver Touchscreen
Projektierungssoftware Referenzbaugruppe	VisuStage HMI1010T

Technische Daten	CPU	
CPU-Typ	**Typ T** (HMI1010T)	**Typ T** (HMI1010TE/TEW)
Flash intern zur Visualisierung externer Speicher	48 Mbyte Micro SD, bis max. 8 GByte (nicht zum Betrieb nötig)	4 GByte, davon ca. 1GByte für Nutzerdaten (gemeinsame Mediennutzung von WebVisu, Trend-, Alarm/Event-Archiv, OPC UA-History, NodeRED-Anwendungen) -
Echtzeituhr	ja (akkugepufferte Hardware-Uhr)	
Ethernet (Protokolle)	10/100 Mbit mit S7-Kommunikation zu S7-CPU	
Betriebsstundenzähler	1 (32Bit, Auflösung 1h)	-

Technische Daten	Nur bei EDGE-HMI
Serielle Schnittstellen (Protokolle)	RS 232 – via Node-RED RS 485 – via Node-RED
Ethernet (Protokolle)	Modbus-TCP (Client), MQTT (Client), OPCUA (Server) (weitere Protokolle in Node-RED nachrüstbar)
OPC UA Server	vordefinierter S7-1500-kompatibler Namespace + max. 2000 User-Variablen alternativ nutzerdefinierter Namespace mit externem Modeler (über Binärdaten-Export) optional OPC UA DI Datenpunkte aus allen anderen Schnittstellen mit History bereitstellbar History konfigurierbar in Sampletime und Anzahl Samples Subscriptions: max. 8 Monitored Items pro subscription: max. 500 Monitored Items gesamt: max. 1000
SecurityPolicy	none / Basic 256 Sha 256 sign / Basic 256 Sha 256 sign & encrypt (einzeln zu-/ abschaltbar)
MQTT	Client (Subscriber / Publisher)
Node-RED	Performance Limit ca. 50 Variablen zyklisch aktualisieren Datenpunkte aus allen anderen Schnittstellen
CAN (Protokolle)	Baudrate 10 kBaud ... 1 MBaud – via Node-RED
Datensicherheit	Open-source-Pakete OpenSSH und OpenVPN
Konfiguration	Über integrierten Webkonfigurator

Schalttafelausbruch

Ausbruch

B x H (mm) 262 x 165,5
10 Löcher mit D 4,5mm

Einbautiefe

ca. 4^8mm max. *

Kabelabgänge

Standard
2x RJ45 (Ethernet)
E-CON(S)10 (Power)
→ nach links*

* (Sicht von hinten, bei horizontalem Einbau)

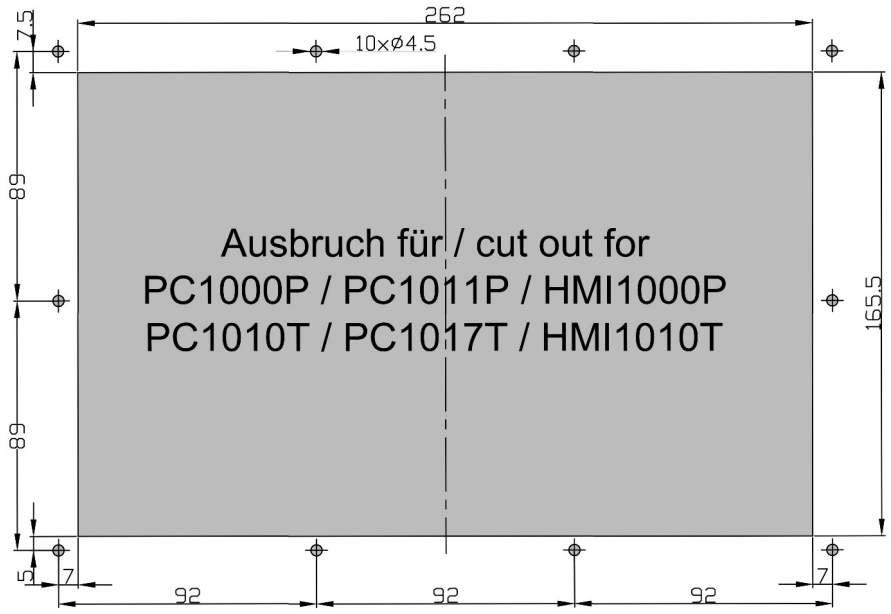

Bohrvorlage → **Eine 1:1 Druckvorlage steht als PDF zum Download auf der INSEVIS-Internetseite für dieses Produkt zur Verfügung.**

Bestelldaten der Baugruppen

Produktbezeichnung	Bestellnummer
S7-Panel-SPS **HMI1010T**	HMI1010T-03
S7-EDGE-**HMI1010TE**	HMI1010TE-03
S7-EDGE **HMI1010TEW** (mit optionaler Webvisualisierung)	HMI1010TEW-03

Bestelldaten des Zubehörs

Bezeichnung / Bestellnummer	Bezeichnung / Bestellnummer
Steckverbinder 2x5polig (Schraubflansche) / E-CONS10-00	Micro SD-Karte 2GB (externer Speicher) / E-MSD2-00
Micro SD-Karte 4GB (externer Speicher) / E-MSD4-00	Micro SD-Karte 8GB (externer Speicher) / E-MSD8-00

Qualifiziertes Personal
Die in diesem Handbuch beschriebenen Geräte dürfen nur in Verbindung mit dieser Dokumentation eingerichtet und betrieben werden. Installation, Inbetriebnahme und Betrieb der Geräte dürfen nur von qualifiziertem Personal (fachlich ausgebildete Personen, die die Berechtigung nachgewiesen haben, Geräte, Systeme und Stromkreise nach allgemeinen gültigen Standards in Betrieb zu nehmen, zu erden und zu kennzeichnen) vorgenommen werden.

Handbücher, Demoprogramme
Weitere Dokumentation in Handbüchern steht ebenso wie Anwendungsbeispiele auf den Download-Seiten unter www.insevis.de generell kostenlos zum Download zur Verfügung.

Copyright
Diese Dokumentation sowie sämtliche gelieferte oder auf den INSEVIS-Webseiten zum Download bereitgehaltene Dokumentation und Software sind urheberrechtlich geschützt. Die Vervielfältigung dieser Dokumentation in irgendeiner Art und Weise ohne ausdrückliche Genehmigung der Firma INSEVIS GmbH ist nicht erlaubt. Die Eigentums- und Urheberrechte an der Dokumentation und Software und jeder der von Ihnen erstellten Kopie bleiben der INSEVIS GmbH vorbehalten.

Marken
INSEVIS weißt darauf hin, dass die in der Dokumentation verwendeten Markennamen der jeweiligen Firmen wie z.B.
- STEP®, SIMATIC® und andere als eingetragene Warenzeichen der SIEMENS AG.
- CANopen® und andere als eingetragene Warenzeichen der CAN in Automation eG
und weitere eingetragene Warenzeichen den jeweiligen Inhabern gehören und als solche dem allgemeinen markenrechtlichen Schutz unterliegen.

Haftungsausschluss
Alle technischen Angaben in dieser Dokumentation wurden von der INSEVIS GmbH mit größter Sorgfalt erstellt. Dennoch können Fehler nicht ganz ausgeschlossen werden, so dass INSEVIS keine Gewähr für die vollständige Richtigkeit übernimmt. Die Dokumentation wird regelmäßig überprüft, nötige Korrekturen werden in nachfolgenden Revisionen berücksichtigt. Mit Erscheinen dieser technischen Information verlieren alle anderen Revisionen ihre Gültigkeit.

Entsorgung
Werfen Sie Altgeräte nicht in den Hausmüll! Im Interesse des Umweltschutzes müssen einer vom unsortierten Siedlungsabfall getrennten Erfassung zugeführt werden. Unter www.insevis.de/entsorgung erfahren Sie mehr zur fachgerechten Entsorgung / Rücksendung Ihres Altgerätes.
Achtung: Das Löschen personenbezogener Daten auf den zu entsorgenden Altgeräten liegt in der Eigenverantwortung des Endnutzers.

Mit Erscheinen dieser technischen Information verlieren alle anderen Revisionen ihre Gültigkeit.