INSEVIS
for independent minds

Produktinformation

IIoT Gateway

GC300T/TW

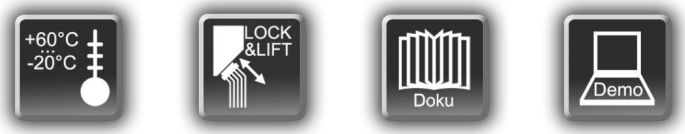

(gültig ab 11/2018)

Änderungen zu älteren Versionen dieses Dokumentes

Rev. 01 → 02: Erste Schritte in separatem Dokument.
Rev. 02 → 03: Neue Frontfolie, Info zu Datensicherheit
Rev. 03 → 04: Hinweis auf WEEE-Rücknahmekonzept / Entsorgungshinweis
Rev. 04 → 05: Option Webvisualisierung hinzugefügt, technische Daten erweitert

Beschreibung Hardware

IIoT Gateway für 35mm Normprofilschiene

Standardausstattung:

Ethernet mit
- RFC1006 (S7-Kommunikation),
- Modbus TCP Client
- MQTT Client
- OPCUA (Server)

Betriebsart-Schalter

Status LEDs für Power, Service, Error, Run

auf Anfrage

- **RS232 mit** Modbus-PTP
- **RS485 mit** Modbus RTU
  - mit Busabschlusswid.
- **CAN mit** CANopen®
  - mit Busabschlusswid.

Einschubstreifen für Logo und Bezeichnung (damit einfache Kunden-adaption möglich

Lieferumfang:
Befestigungssatz mit Erdungsklemme,
Technische Daten

Enthält **OpenSource** Software, die unentgeltlich überlassen wird.
Download: hier:
http://downloads.insevis.de/opensource/licence.txt

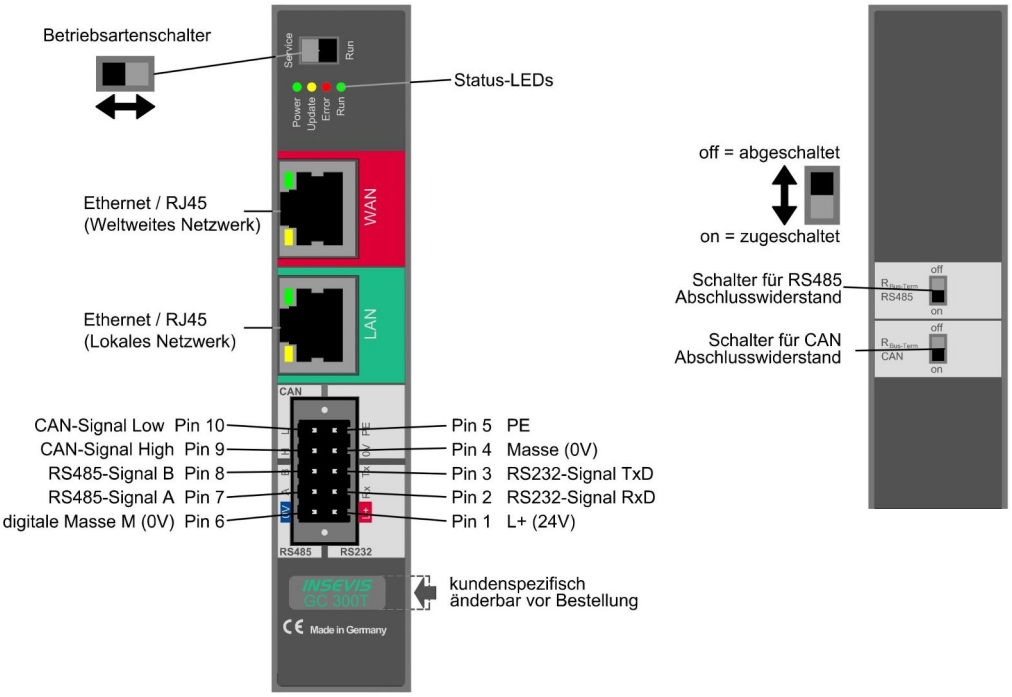

Bild oben: Ansichten der Anschluss- und Bedienseiten GC300T und GC300TW

Für Handling → siehe aktuelles Handbuch S7-IIoT-Gateway

Technische Daten	
Abmessungen B xH xT (mm) Befestigung IP-Schutzklassen Gewicht	28 x 116 x 84 auf 35mm Normprofilschiene IP41 ca. 350g
Betriebstemperaturbereich Lagertemperaturbereich	-20°C ... +60°C (ohne Betauung) -30°C ... +80°C
Anschlusstechnik	lösbare Steckverbinder mit seitlichen Schraubflanschen, Zugfederkontakt für Querschnitte max. 1,5mm^2
Lastspannung L+	24 V DC (11 V ... 30 V DC)
Einschaltstrom	< 3 A

Technische Daten	CPU
CPU-Typ	**Typ T** (GC300**T/TW**)
interner Speicher	4 GByte, davon ca. 1GByte für Nutzerdaten (gemeinsame Mediennutzung von WebVisu, Trend-, Alarm/Event-Archiv, OPC UA-History, NodeRED-Anwendungen)
Konfiguration	Über integrierten Webkonfigurator
Programmiersprachen Programmiersystem	JavaScript Node-RED
Serielle Schnittstellen (Protokolle)	RS 232 – via Node-RED RS 485 – via Node-RED
Ethernet (Protokolle)	Modbus-TCP (Client), MQTT (Client), OPCUA (Server) (weitere Protokolle in Node-RED nachrüstbar)
OPC UA Server	vordefinierter S7-1500-kompatibler Namespace + max. 2000 User-Variablen alternativ nutzerdefinierter Namespace mit externem Modeler (über Binärdaten-Export) optional OPC UA DI Datenpunkte aus allen anderen Schnittstellen mit History bereitstellbar History konfigurierbar in Sampletime und Anzahl Samples Subscriptions: max. 8 Monitored Items pro subscription: max. 500 Monitored Items gesamt: max. 1000
SecurityPolicy	none / Basic 256 Sha 256 sign / Basic 256 Sha 256 sign & encrypt (einzeln zu-/ abschaltbar)
MQTT	Client (Subscriber / Publisher)
Node-RED	Performance Limit ca. 50 Variablen zyklisch aktualisieren Datenpunkte aus allen anderen Schnittstellen
CAN	Baudrate 10 kBaud ... 1 MBaud – via Node-RED
Datensicherheit	Open-source-Pakete OpenSSH und OpenVPN

Bestelldaten der Baugruppen

Produktbezeichnung	Bestellnummer
S7-IIoT-Gateway GC300T	GC300T-0-03
S7-IIoT-Gateway GC300TW (mit optionaler Webvisualisierung - nicht nachrüstbar)	GC300TW-0-03

Bestelldaten des Zubehörs

Produktbezeichnung	Bestellnummer
Steckverbinder 2x5polig (Schraubflansche)	E-CONS10-00

Qualifiziertes Personal
Die in diesem Handbuch beschriebenen Geräte dürfen nur in Verbindung mit dieser Dokumentation eingerichtet und betrieben werden. Installation, Inbetriebnahme und Betrieb der Geräte dürfen nur von qualifiziertem Personal (fachlich ausgebildete Personen, die die Berechtigung nachgewiesen haben, Geräte, Systeme und Stromkreise nach allgemeinen gültigen Standards in Betrieb zu nehmen, zu erden und zu kennzeichnen) vorgenommen werden.

Handbücher, Demoprogramme
Weitere Dokumentation in Handbüchern steht ebenso wie Anwendungsbeispiele auf den Download-Seiten unter www.insevis.de generell kostenlos zum Download zur Verfügung.

Copyright
Diese Dokumentation sowie sämtliche gelieferte oder auf den INSEVIS-Webseiten zum Download bereitgehaltene Dokumentation und Software sind urheberrechtlich geschützt. Die Vervielfältigung dieser Dokumentation in irgendeiner Art und Weise ohne ausdrückliche Genehmigung der Firma INSEVIS GmbH ist nicht erlaubt. Die Eigentums- und Urheberrechte an der Dokumentation und Software und jeder der von Ihnen erstellten Kopie bleiben der INSEVIS GmbH vorbehalten.

Marken
INSEVIS weißt darauf hin, dass die in der Dokumentation verwendeten Markennamen der jeweiligen Firmen wie z.B.
- STEP®, SIMATIC® und andere als eingetragene Warenzeichen der SIEMENS AG.
- CANopen® und andere als eingetragene Warenzeichen der CAN in Automation eG

und weitere eingetragene Warenzeichen den jeweiligen Inhabern gehören und als solche dem allgemeinen markenrechtlichen Schutz unterliegen.

Haftungsausschluss
Alle technischen Angaben in dieser Dokumentation wurden von der INSEVIS GmbH mit größter Sorgfalt erstellt. Dennoch können Fehler nicht ganz ausgeschlossen werden, so dass INSEVIS keine Gewähr für die vollständige Richtigkeit übernimmt. Die Dokumentation wird regelmäßig überprüft, nötige Korrekturen werden in nachfolgenden Revisionen berücksichtigt. Mit Erscheinen dieser technischen Information verlieren alle anderen Revisionen ihre Gültigkeit.

Entsorgung
Werfen Sie Altgeräte nicht in den Hausmüll! Im Interesse des Umweltschutzes müssen einer vom unsortierten Siedlungsabfall getrennten Erfassung zugeführt werden. Unter www.insevis.de/entsorgung erfahren Sie mehr zur fachgerechten Entsorgung / Rücksendung Ihres Altgerätes.
Achtung: Das Löschen personenbezogener Daten auf den zu entsorgenden Altgeräten liegt in der Eigenverantwortung des Endnutzers.

Mit Erscheinen dieser technischen Information verlieren alle anderen Revisionen ihre Gültigkeit.