INSEVIS
for independent minds

# Produktinformation

# S7-Kompakt-SPS

# CC300T

(gültig ab SPS-Version C300T-xxx-**02**)

## Änderungen zu älteren Versionen dieses Dokumentes

**Rev. 01 → 02:** neue Designlinie, Info zu Bohrschablone hinzugefügt
**Rev. 02 → 03:** Hinweis auf WEEE-Rücknahmekonzept / Entsorgungshinweis

## Beschreibung

**S7-Kompakt-SPS für 35mm Normprofilschiene mit**

**Standardausstattung:**

**RS232 mit**
- freiem ASCII-Protokoll

**RS485 mit**
- freiem ASCII-Protokoll
- Modbus RTU
- mit zuschaltbarem Busabschlusswiderstand

**2x Ethernet (getrennt oder als Switch) mit:**
- RFC1006 (S7-Verbindung Put/Get),
- Send/ Receive via TCP und UDP,
- Modbus TCP

**CAN mit**
- Protokoll kompatibel zu CANopen®
- Layer2-Kommunikation
- mit zuschaltbarem Busabschlusswiderstand

**Micro-SD-Slot**
- für SD-Karten bis 8GByte

**Run/Stop-Schalter**

**Status LEDs** für Power, Battery, Error, Run

**Einschubstreifen** für Logo und Bezeichnung (damit einfache Kunden-adaption möglich)

**Zusatzausstattung:**
(optional)
**Profinet IO Controller**

**Lieferumfang:**
Erdungsklemme, Technische Daten

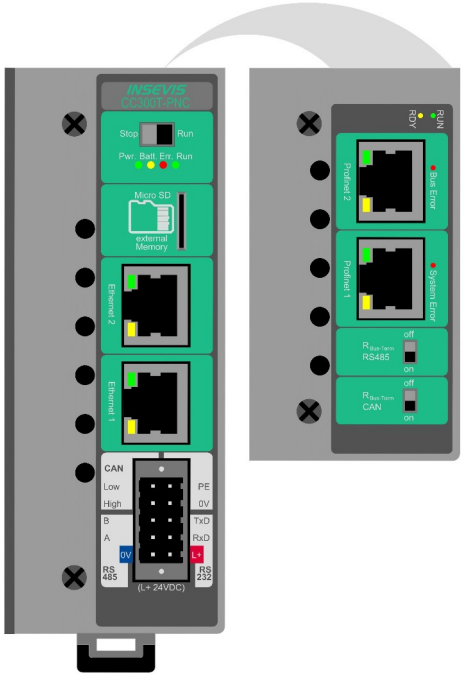


*Bild oben: Ansichten der Anschlussseiten CC300T-PNC*

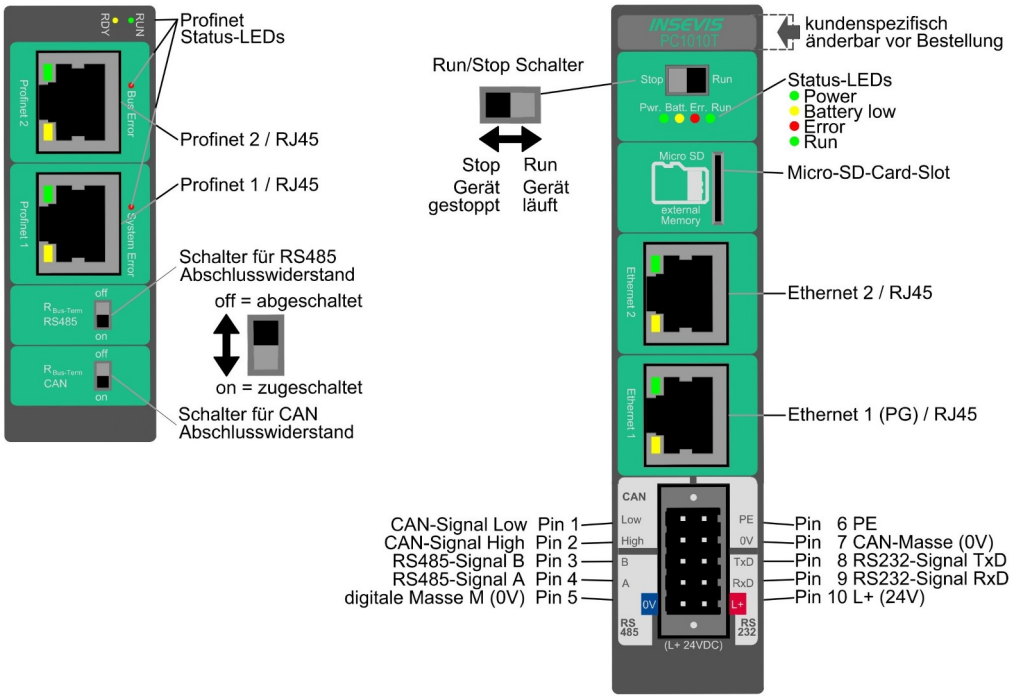


*Bild oben:Beschriftung der CPU-Anschluss der CC300T und mit der Option Profinet IO Controller*

| Technische Daten | |
|---|---|
| Abmessungen B xH xT (mm)<br>Befestigung<br>IP-Schutzklassen<br>Gewicht | 47 x 116 x 84<br>auf 35mm Normprofilschiene<br>IP41<br>ca. 500g |
| Betriebstemperaturbereich<br>Lagertemperaturbereich | -20°C ... +60°C (ohne Betauung)<br>-30°C ... +80°C |
| Anschlusstechnik | lösbare Steckverbinder mit 2 seitlichen Schraubflanschen,<br>Zugfederkontakt für Querschnitte max. 1,5mm$^2$ |
| Lastspannung L+ | 24V DC (11 V ... 30V DC) |
| Stromaufnahme<br>Verlustleistung | 150mA ... 300mA<br>3,6W (typ.) ... 7,2W (mit Profinet) |
| Einschaltstrom | < 3A |

| Technische Daten | CPU |
|---|---|
| CPU-Typ | **Typ T** (CC300**T**) |
| Arbeitsspeicher<br>Ladespeicher<br>Diagnosepuffer | 1MB, davon 512 kByte remanent (akkugepuffert)<br>8MB<br>100 Einträge (alle remanent) |
| externer Speicher | Micro SD, bis max. 8 GByte (nicht zum Betrieb nötig) |
| OB, FC, FB, DB<br>Lokaldaten<br>Anzahl Eingänge, Ausgänge<br>Prozessabbild<br>Anzahl Merkerbytes<br>Anzahl Taktmerker<br>Anzahl Zeiten, Zähler<br>Schachtelungstiefe | je 2.048<br>32kByte (2kByte pro Baustein)<br>je 4.096 Byte (32.768 Bit) adressierbar<br>je 4.096 Byte (128 Byte voreingestellt)<br>4.096 (Remanenz einstellbar, 0..15 voreingestellt)<br>8 (1 Merkerbyte)<br>je 512 (jeweils Remanenz einstellbar, 0 voreingestellt)<br>bis zu 16 Codebausteine |
| Echtzeituhr<br>Betriebsstundenzähler | ja (akkugepufferte Hardware-Uhr)<br>1 (32Bit, Auflösung 1h) |
| Programmiersprachen<br>Programmiersystem | STEP 7® - AWL, KOP, FUP, S7-SCL, S7-Graph von Siemens<br>SIMATIC® Manager ab V5.5, TIA-Portal® ab V12 von Siemens |
| Betriebssystem<br>Referenzbaugruppe | kompatibel zu S7-300® von Siemens<br>CPU 315-2DP/PN (6ES7 315-2EH14-0AB0 und Firmware V3.1) |
| | |
| Serielle Schnittstellen<br>(Protokolle) | COM1: RS 232 (freies ASCII)<br>COM2: RS 485 (freies ASCII, Modbus-RTU) |
| Ethernet (Protokolle) | ETHERNET: 10/100 Mbit mit CP343 Funktionalität<br>(RFC1006, TCP, UDP, Modbus-TCP) |
| CAN (Protokolle) | CAN-Telegramme (Layer 2), CANopen® kompatibler Master/ Slave 10 kBaud ... 1 MBaud |
| Schnittstellen / optional<br>(Protokolle) | Profinet IO<br>Controller |

| | |
|---|---|
| Onboard-Peripherie | keine |
| dezentrale Peripherie | - INSEVIS- Peripherie (mit automatischer Konfiguration)<br>- alle CANopen® Slaves nach DS401<br>- diverse Fremdperipherie über Modbus RTU/TCP, CAN<br>- alle Profinet-IO-Devices |

## Bestelldaten der Baugruppen

| Produktbezeichnung | Standardausführung | mit Profinet IO Controller |
|---|---|---|
| S7-Kompakt-SPS **CC300T** | CC300T-0-02 | CC300T-PNC-02 |

## Bestelldaten des Zubehörs

| Bezeichnung / Bestellnummer | Bezeichnung / Bestellnummer |
|---|---|
| Steckverbinder 2x5polig (Schraubflansche) / E-CONS10-00 | Micro SD-Karte 2GB (externer Speicher) / E-MSD2-00 |
| Micro SD-Karte 4GB (externer Speicher) / E-MSD4-00 | Micro SD-Karte 8GB (externer Speicher) / E-MSD8-00 |

**Qualifiziertes Personal**
Die in diesem Handbuch beschriebenen Geräte dürfen nur in Verbindung mit dieser Dokumentation eingerichtet und betrieben werden. Installation, Inbetriebnahme und Betrieb der Geräte dürfen nur von qualifiziertem Personal (fachlich ausgebildete Personen, die die Berechtigung nachgewiesen haben, Geräte, Systeme und Stromkreise nach allgemeinen gültigen Standards in Betrieb zu nehmen, zu erden und zu kennzeichnen) vorgenommen werden.

**Handbücher, Demoprogramme**
Weitere Dokumentation in Handbüchern steht ebenso wie Anwendungsbeispiele auf den Download-Seiten unter www.insevis.de generell kostenlos zum Download zur Verfügung.

**Copyright**
Diese Dokumentation sowie sämtliche gelieferte oder auf den INSEVIS-Webseiten zum Download bereitgehaltene Dokumentation und Software sind urheberrechtlich geschützt. Die Vervielfältigung dieser Dokumentation in irgendeiner Art und Weise ohne ausdrückliche Genehmigung der Firma INSEVIS GmbH ist nicht erlaubt. Die Eigentums- und Urheberrechte an der Dokumentation und Software und jeder der von Ihnen erstellten Kopie bleiben der INSEVIS GmbH vorbehalten.

**Marken**
INSEVIS weißt darauf hin, dass die in der Dokumentation verwendeten Markennamen der jeweiligen Firmen wie z.B.
- STEP®, SIMATIC® und andere als eingetragene Warenzeichen der SIEMENS AG.
- CANopen® und andere als eingetragene Warenzeichen der CAN in Automation eG
und weitere eingetragene Warenzeichen den jeweiligen Inhabern gehören und als solche dem allgemeinen markenrechtlichen Schutz unterliegen.

**Haftungsausschluss**
Alle technischen Angaben in dieser Dokumentation wurden von der INSEVIS GmbH mit größter Sorgfalt erstellt. Dennoch können Fehler nicht ganz ausgeschlossen werden, so dass INSEVIS keine Gewähr für die vollständige Richtigkeit übernimmt. Die Dokumentation wird regelmäßig überprüft, nötige Korrekturen werden in nachfolgenden Revisionen berücksichtigt. Mit Erscheinen dieser technischen Information verlieren alle anderen Revisionen ihre Gültigkeit.

**Entsorgung**
Werfen Sie Altgeräte nicht in den Hausmüll! Im Interesse des Umweltschutzes müssen einer vom unsortierten Siedlungsabfall getrennten Erfassung zugeführt werden. Unter www.insevis.de/entsorgung erfahren Sie mehr zur fachgerechten Entsorgung / Rücksendung Ihres Altgerätes.
**Achtung:** Das Löschen personenbezogener Daten auf den zu entsorgenden Altgeräten liegt in der Eigenverantwortung des Endnutzers.

Mit Erscheinen dieser technischen Information verlieren alle anderen Revisionen ihre Gültigkeit.